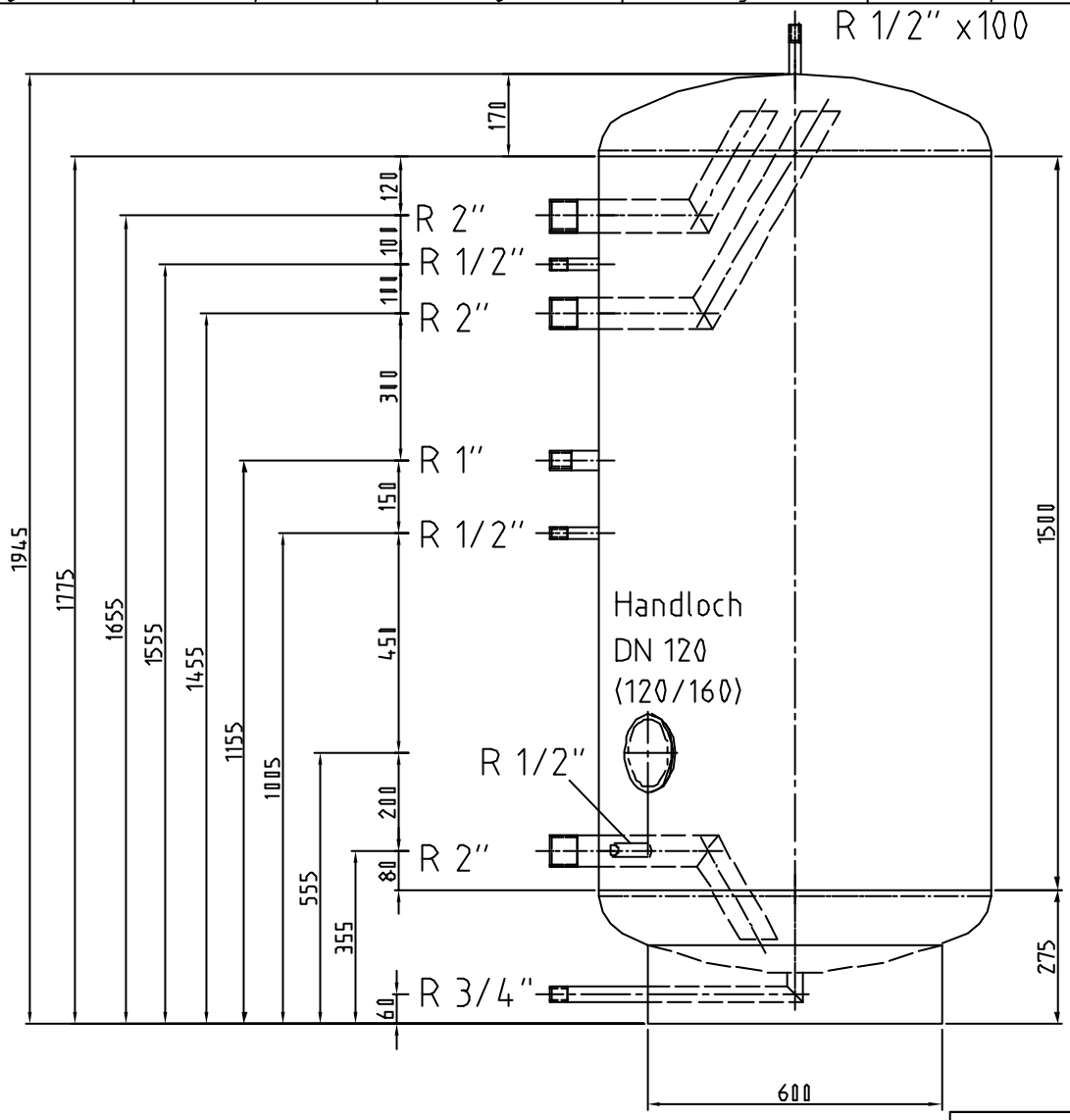

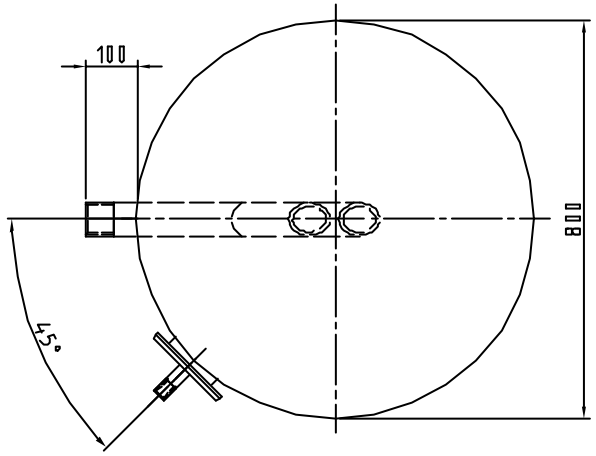

Diese Zeichnung ist Eigentum der Firma Rudert Edelstahl-Technik GmbH. Sie darf weder kopiert noch ohne Genehmigung dritten Personen oder Konkurrenzfirmen zugänglich gemacht werden.

- Alle Anschlußlängen 100 mm
- Behälter komplett tauchgebeizt und passiviert
- zul.Betriebsdruck 10 bar
- zul.Betriebstemperatur 95 grd C

						Oberfläche	Maßstab 1:10
							- 1.4571
							- -
					Datum	Name	
				Bearb.	14.05.97	B.Dörr	Warmwasserspeicher
				Gepr.	14.05.97	St.Rudert	Typ RET 860; Inhalt 860 l
				Norm			
							10063-0
Zust.	Änderung	Datum	Name	EDV Nr.	10063-0		

Position - Menge -

Blatt 1 Bl.